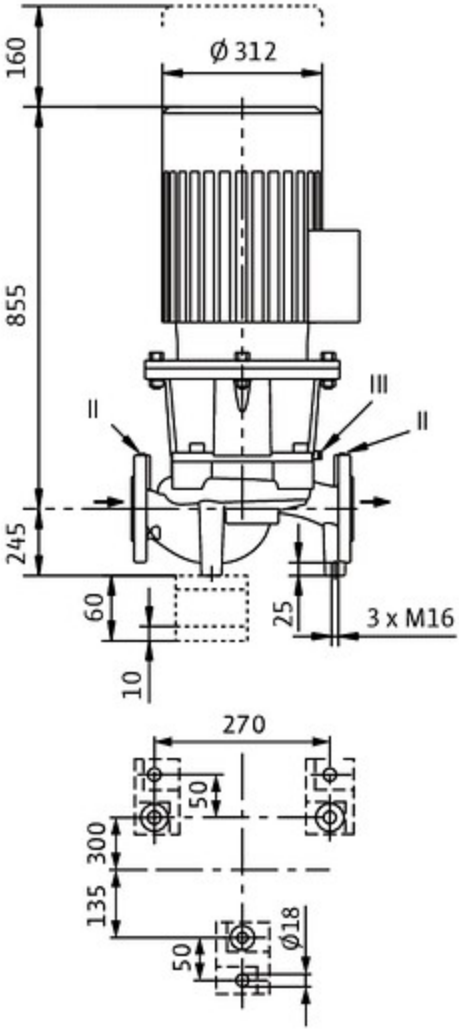
160
Ø 312
855
III
II
II
245
60
10
25
3 x M16
270
50
300
135
50
Ø18

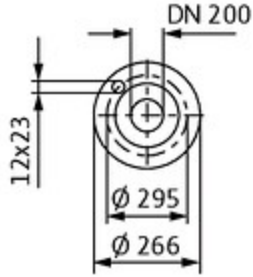
DN 200
12x23
Ø 295
Ø 266

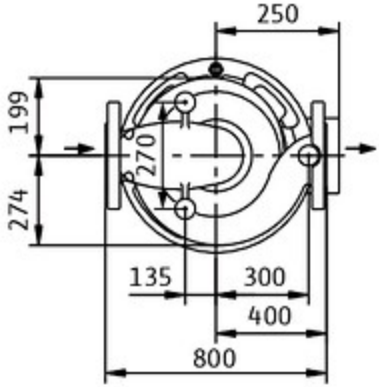
250
199
270
274
135
300
400
800